参数表

GWS 80x15-G | 100 - 200 W
铝壳电阻器
cRUus 600 V

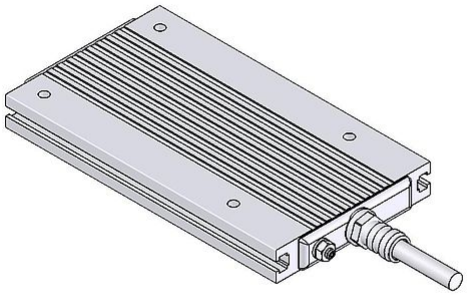

产品编号		ds3000 3722	
类型		GWS 146	GWS 252
脉冲功率(W) T_a ~ 40 °C 参考周期120s 近似值(取决于电阻值)	ED 6 %*	900	1800
	ED 15 %*	500	1000
	ED 25 %*	300	600
	ED 35 %*	250	500
	ED 40 %*	200	400
标称连续功率(W) T_a ~ 40 °C		100	200
电阻值(Ω) (20°C)		3,6 - 910	6,8 - 1200
电阻值公差(20°C)		±10 %	
防护等级(EN 60529) (安装后)		IP 65	
允许工作电压最大值		UL 600 V	
冷却		自 然风冷	
标称连续功率下外壳温度 T_a ~ 40 (°C)		<300 °C	
电气端子		3x AWG 18; l=50 cm	
工作温度范围		-25 ... +40 °C	
测试电压		2,7 kV AC 1 s	
认证/标识		UL; CSA	
安装位置			

服从技术修改

HEINE Resistors GmbH · Otto-Mohr-Straße 5 · 01237 Dresden · Germany · Tel: +49 (0) 351 3192-0 · E-Mail: info@heine-resistors.com
Gerichtsstand Dresden · HRB 3315 · USt-IdNr: DE 181022992 · St.-Nr 203/110/04604
IBAN: DE64 8508 0000 04022658 00 · BIC: DRESDEFF850
Geschäftsführer: Patrick Rudolph
Ein Unternehmen der Knorr-Bremse AG

参数表

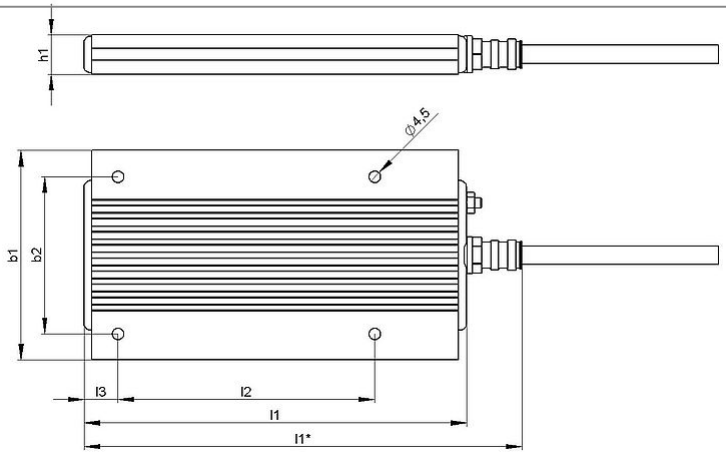

产品编号		ds3000 3722	
类型		GWS 146	GWS 252
长度(mm)	l1*	<170	<276
	l1	146	252
	l2	98	204
	l3	13	13
宽度(mm)	b1	80	80
	b2	60	60
高度(mm)	h1	15	15
约重(kg)		0.5	0.8
绝缘阻抗		>10 M Ohm	
最后更新		2014-01-22	

安装说明:

当工作升温时，电阻器外壳上两个固定点间的距离平均每100 mm最多增加0.85 mm(安装在固定或可移动的轴承时）；

在安装时，需保证电阻器的进风口及出风口不能有任何阻碍;

请将电阻器安装在平面区域;

电阻器必须接地。

HEINE Resistors GmbH · Otto-Mohr-Straße 5 · 01237 Dresden · Germany · Tel: +49 (0) 351 3192-0 · E-Mail: info@heine-resistors.com
Gerichtsstand Dresden · HRB 3315 · USt-IdNr: DE 181022992 · St.-Nr 203/110/04604
IBAN: DE64 8508 0000 04022658 00 · BIC: DRESDEFF850
Geschäftsführer: Patrick Rudolph
Ein Unternehmen der Knorr-Bremse AG