参数表

GWS 70x70
铝壳电阻器

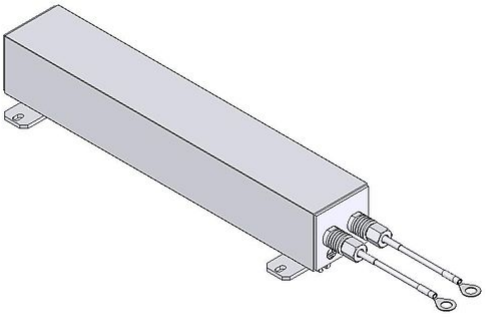

产品编号	ds3000 3503
类型	GWS 250
标称连续功率(W) T_a ~ 40 °C	150
电阻值(Ω) (20°C)	5 - 70
电阻值公差(20°C)	±10 %
防护等级(EN 60529) (安装后)	IP 54
允许工作电压最大值	2300 V
冷却	自 然风冷
标称连续功率下外壳温度 T_a ~ 40 (°C)	≤200 °C
电气端子	2x 10 mm² / PE M5
工作温度范围	-40 … +40 °C
测试电压	8.5 kV AC 1 min
安装位置	

服从技术修改

HEINE Resistors GmbH · Otto-Mohr-Straße 5 · 01237 Dresden · Germany · Tel: +49 (0) 351 3192-0 · E-Mail: info@heine-resistors.com
Gerichtsstand Dresden · HRB 3315 · USt-IdNr: DE 181022992 · St.-Nr 203/110/04604
IBAN: DE64 8508 0000 04022658 00 · BIC: DRESDEFF850
Geschäftsführer: Patrick Rudolph
Ein Unternehmen der Knorr-Bremse AG

参数表

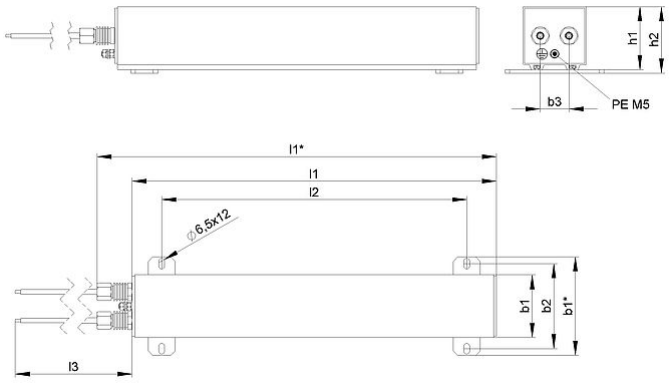

产品编号		ds3000 3503
类型		GWS 250
长度(mm)	l1*	296
	l1	256
	l2	190
	l3	250
宽度(mm)	b1*	110
	b1	70
	b2	95
	b3	32
高度(mm)	h1	70
	h2	74
约重(kg)		3.5
绝缘阻抗		≥20 MΩ
Pulse Power		Project wise
最后更新		2016-08-23

安装说明:

应采取适当的安全措施，以保护电阻器抵抗过载;

在安装时，需保证电阻器的进风口 及出 风口 不能有任何阻碍;

电阻器必须接地。

HEINE Resistors GmbH · Otto-Mohr-Straße 5 · 01237 Dresden · Germany · Tel: +49 (0) 351 3192-0 · E-Mail: info@heine-resistors.com
Gerichtsstand Dresden · HRB 3315 · USt-IdNr: DE 181022992 · St.-Nr 203/110/04604
IBAN: DE64 8508 0000 04022658 00 · BIC: DRESDEFF850
Geschäftsführer: Patrick Rudolph
Ein Unternehmen der Knorr-Bremse AG