MICROELETTRICA

SCHEDA TECNICA

EFm_5 | 120 - 280 W
Resistenza a filo avvolto

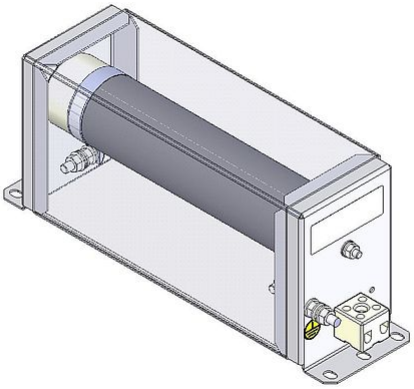

Articolo-No.		ds4000 1150		
Tipo		EFm 3	EFm 4	EFm 5
Impulso (W) T_a ~ 40 °C *Riferito aa durata del ciclo 120s Valore approssimativo (dipendente dalla resistenza)	ED 6%*	1140	1900	2660
	ED 15%*	590	980	1370
	ED 25%*	380	640	900
	ED 40%*	260	440	620
	ED 60%*	180	300	420
Potenza continuativa nominale (W) T_a ~ 40 °C		120	200	280
Corrente continuativa (A) T_a ~ 40 °C		0.3 - 25	0.3 - 25	0.3 - 25
Valore di resistenza a 20°C (Ω)		0.18 - 1390	0.32 - 2380	0.46 - 3380
Tolleranza della resistenza a 20°C		±10 %		
Grado di protezione (EN 60529) avvitato posizione		IP 20		
Massima tensione di funzionamento ammissibile		600 V AC / 800 V DC		
Raffreddamento		Convezione naturale		
Temperatura del cofano alla potenza nominale T_a ~ 40 °C		≤200 °C		
Terminale elettrico		2.5 mm² / PE M5		
Intervallo di temperatura di funzionamento		-25 ... +40 °C		
Tensione di prova		2.7 kV AC 1s		
Posizione di montaggio				

Soggetto a modifica tecnica

HEINE Resistors GmbH · Otto-Mohr-Straße 5 · 01237 Dresden · Germany · Tel: +49 (0) 351 3192-0 · E-Mail: info@heine-resistors.com
Gerichtsstand Dresden · HRB 3315 · USt-IdNr: DE 181022992 · St.-Nr 203/110/04604
IBAN: DE64 8508 0000 04022658 00 · BIC: DRESDEFF850
Geschäftsführer: Patrick Rudolph
Ein Unternehmen der Knorr-Bremse AG

SCHEDA TECNICA

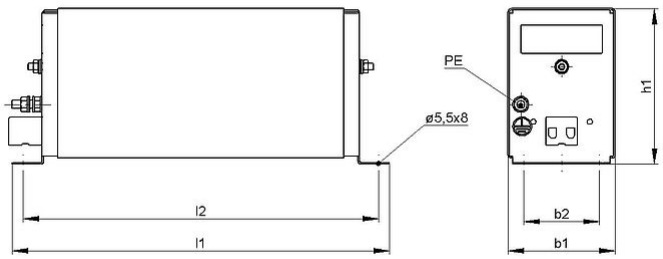

Articolo-No.		ds4000 1150		
Tipo		EFm 3	EFm 4	EFm 5
Lunghezza [mm]	l1	≤245	≤345	≤445
	l2	222	322	422
Profondità [mm]	b1	≤73	≤73	≤73
	b2	48	48	48
Altezza [mm]	h1	≤101	≤101	≤101
Peso approssimativo [kg]		1.2	1.7	2.2
Ultimo aggiornamento		2016-01-13		

Istruzioni di montaggio:
La resistenza dovrebbe essere protetta con adeguate misure di sicurezza contro il sovraccarico.
Montare la resistenza lasciando libera da eventuali ostacoli la zona di ingresso e di uscita dell'aria.
Le resistenze a tubo devono essere montate in posizione orizzontale.
La resistenza deve essere collegata a terra.

HEINE Resistors GmbH · Otto-Mohr-Straße 5 · 01237 Dresden · Germany · Tel: +49 (0) 351 3192-0 · E-Mail: info@heine-resistors.com
Gerichtsstand Dresden · HRB 3315 · USt-IdNr: DE 181022992 · St.-Nr 203/110/04604
IBAN: DE64 8508 0000 04022658 00 · BIC: DRESDEFF850
Geschäftsführer: Patrick Rudolph
Ein Unternehmen der Knorr-Bremse AG