# 参数表

STG 1x0 | 6.0 - 24.0 kW
钢板电阻器

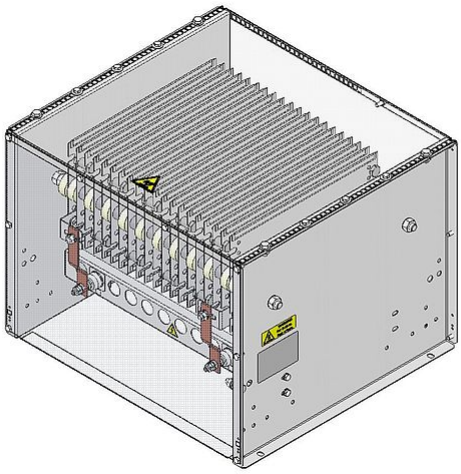

| 产品编号 | | ds1000 1100 | | | |
|---|---|---|---|---|---|
| 类型 | | STG 110 | STG 120 | STG 130 | STG 140 |
| 脉冲功率(kW) $T_a$ ~ 40 °C<br>参考周期120s<br>近似值( 取决于电阻值) | ED 6 %* | 47.4 | 94.8 | 142.2 | 189.6 |
| | ED 15 %* | 25.2 | 50.4 | 75.6 | 100.8 |
| | ED 25 %* | 18 | 36 | 54 | 72 |
| | ED 40 %* | 13.2 | 26.4 | 39.6 | 52.8 |
| 标称连续功率(kW) $T_a$ ~ 40 °C | | 6 | 12 | 18 | 24 |
| 电阻值( Ω ) ( 20°C) | | 0.1 - 55 | 0.2 - 83 | 0.2 - 55 | 0.3 - 41 |
| 电阻值公差( 20°C) | | ±10 % | | | |
| 防护等级( EN 60529) ( 安装后) | | IP 20 | | | |
| 允许工作电压最大值 | | EN 1000 V DC | | | |
| 冷却 | | 自 然风冷 | | | |
| 标称连续功率下外壳温度 $T_a$ ~ 40 (°C) | | ⩽250 °C | | | |
| 电气端子 | | bolt clamp M6, M8, M10, M12 / PE M6, M8, M10 | | | |
| 工作温度范围 | | -25 ... +40 °C | | | |
| 测试电压 | | 2.7 kV AC 1 s | | | |
| 认证/标识 | | CE | | | |
| 安装位置 | | | | | |

服从技术修改



HEINE Resistors GmbH · Otto-Mohr-Straße 5 · 01237 Dresden · Germany · Tel: +49 (0) 351 3192-0 · E-Mail: info@heine-resistors.com
Gerichtsstand Dresden · HRB 3315 · USt-IdNr: DE 181022992 · St.-Nr 203/110/04604
IBAN: DE64 8508 0000 04022658 00 · BIC: DRESDEFF850
Geschäftsführer: Patrick Rudolph
Ein Unternehmen der Knorr-Bremse AG

# 参数表

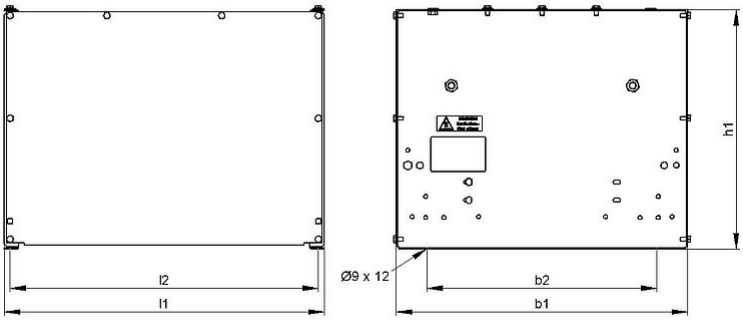


| 产品编号 | | ds1000 1100 | | | |
|---|---|---|---|---|---|
| 类型 | | STG 110 | STG 120 | STG 130 | STG 140 |
| 长度( mm) | l1 | 330 | 530 | 740 | 940 |
| | l2 | 310 | 510 | 720 | 920 |
| 宽度( mm) | b1 | ⩽485 | ⩽485 | ⩽485 | ⩽485 |
| | b2 | 380 | 380 | 380 | 380 |
| 高度( mm) | h1 | ⩽400 | ⩽400 | ⩽400 | ⩽400 |
| 约重( kg) | | 17 | 23 | 30 | 39 |
| 最后更新 | | 2016-01-26 | | | |

安装说明:

应采取适当的安全措施，以保护电阻器抵抗过载;

在安装时，需保证电阻器的进风口及出风口不能有任何阻碍;

电阻器必须接地。



HEINE Resistors GmbH · Otto-Mohr-Straße 5 · 01237 Dresden · Germany · Tel: +49 (0) 351 3192-0 · E-Mail: info@heine-resistors.com
Gerichtsstand Dresden · HRB 3315 · USt-IdNr: DE 181022992 · St.-Nr 203/110/04604
IBAN: DE64 8508 0000 04022658 00 · BIC: DRESDEFF850
Geschäftsführer: Patrick Rudolph
Ein Unternehmen der Knorr-Bremse AG